CARDIN: S738 TX2 e S738 TX4

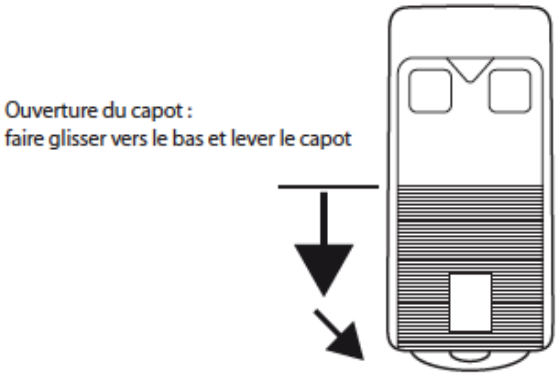

Codifica a partire da un telecomando originale:

1) Aprire un telecomando già in funzione sull'installazione.
2) Individuare la poisizione dei "dip-switches".
3) Aprire il nuovo telecomando e sistemare i "dip-switches" del nuovo telecomando nella stessa posizione.

Nota: i "dip-switches" 15 e 16 permettono di modificare il canale attribuito al tasto, a destra del telecomando.
il tasto emette sui canali 1, 2, 3 o 4, a seconda della posizione dei "dip-switches" 15 e 16,

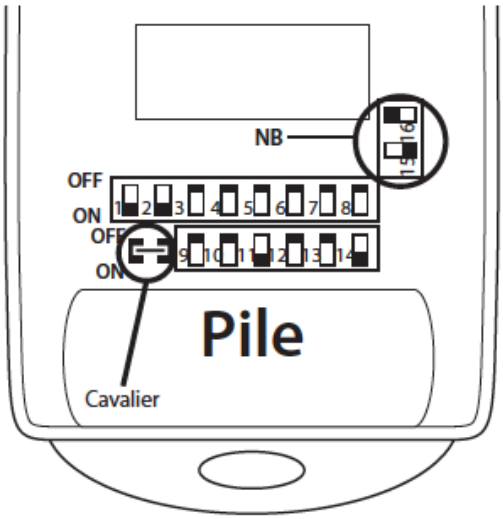

AVVERTENZA:

La posizione ON-OFF dei “dip-switches” è invertita:

- su un grande telecomando CARDIN S38, la posizione ON è in "alto"
- su un piccolo telecomando CARDIN S738, la posizione ON è "in basso"

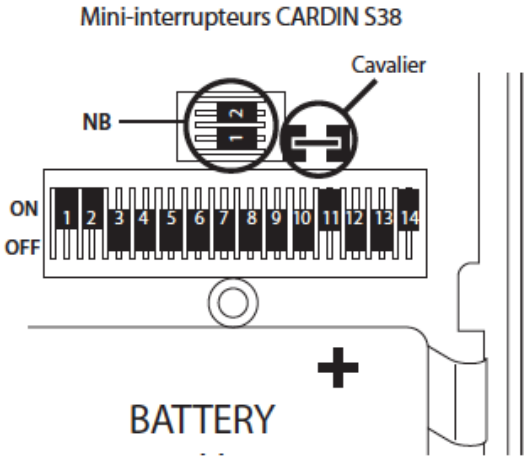

Come individuare il "PONTICELLO":

Occorre, anche se raramente, estrarre il ponticello per consentire al telecomando di funzionare sull’installazione (con ponticello codifica: SIMINOR; senza ponticello codifica: CARDIN)